AW3425DW-omtrekafmetingen
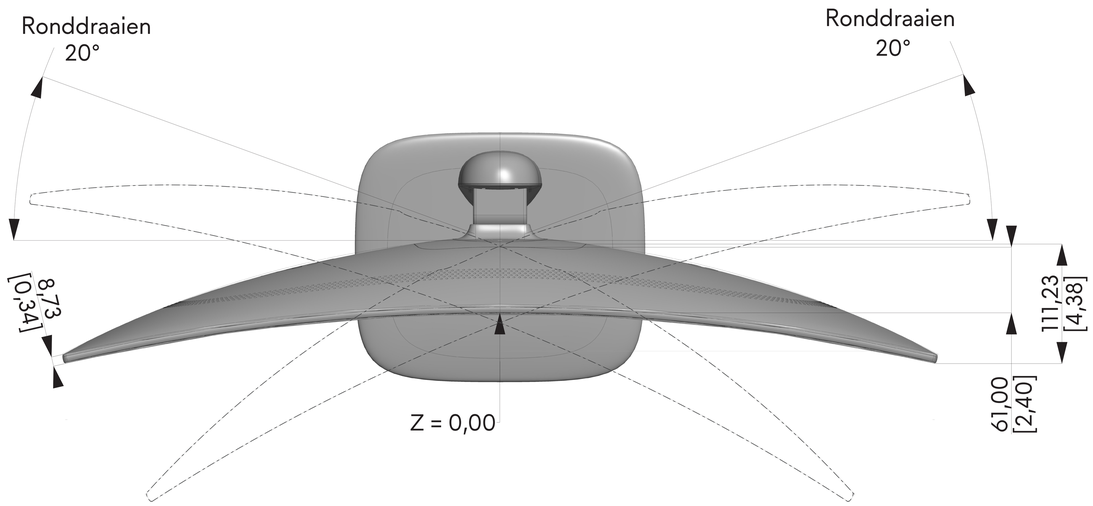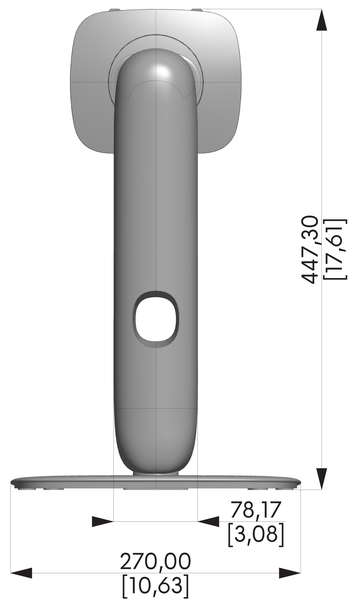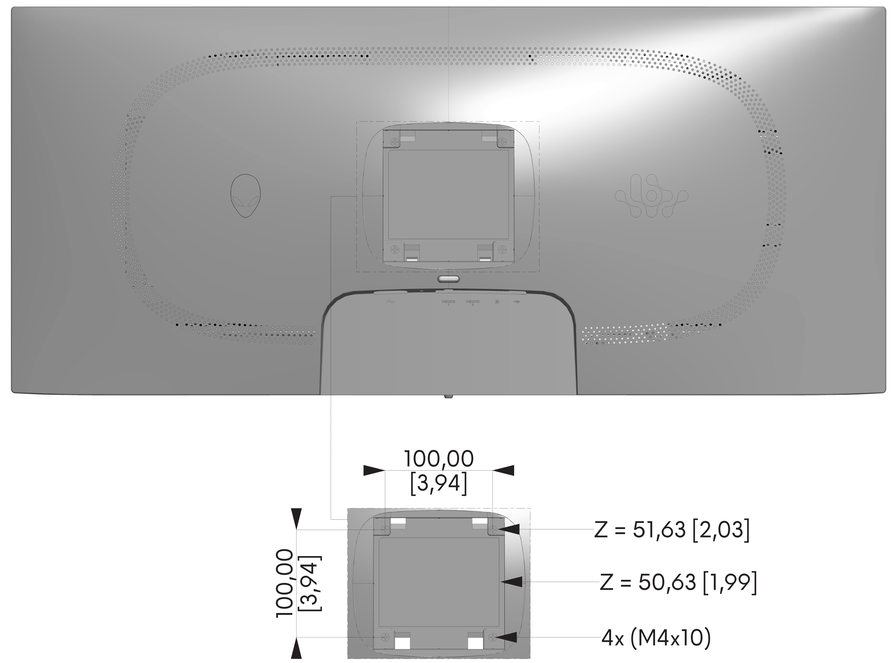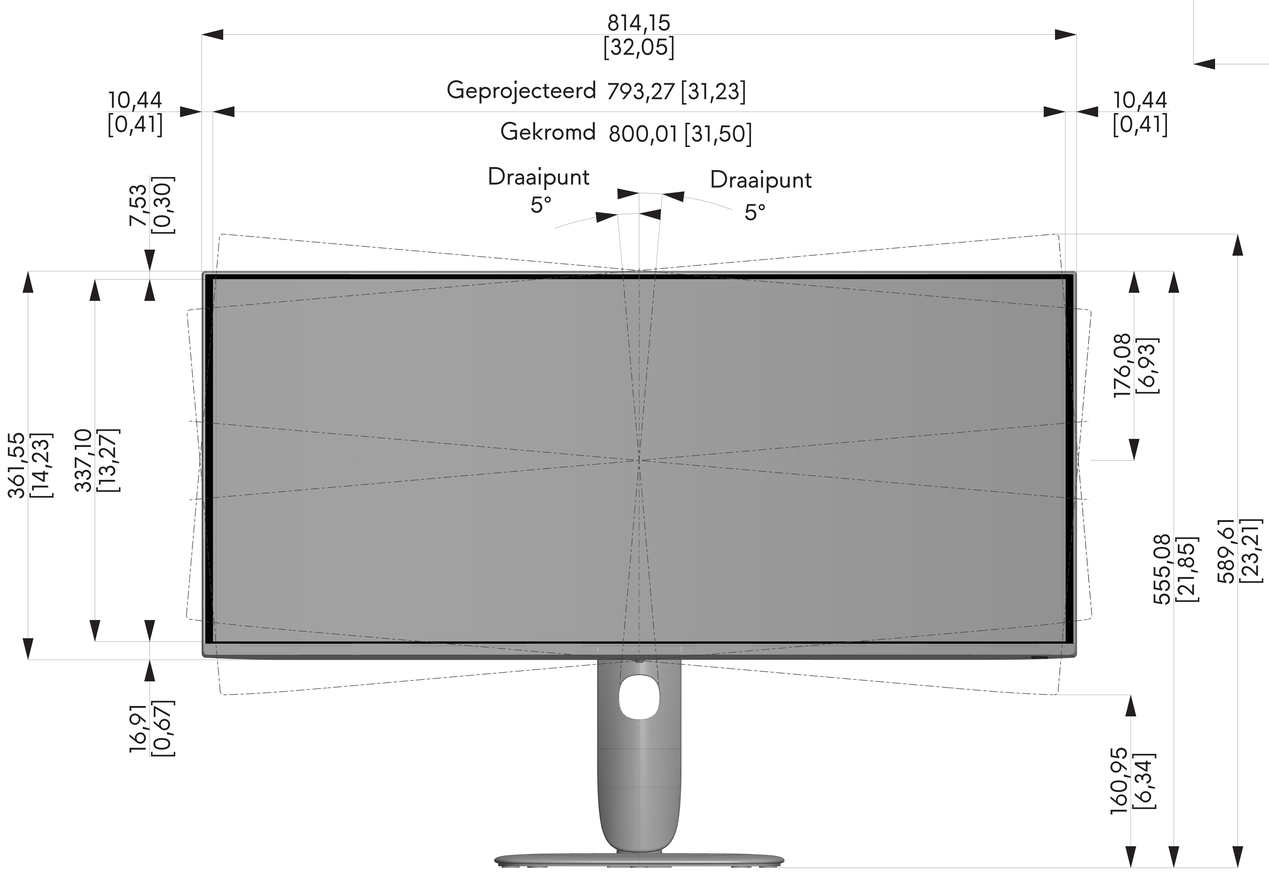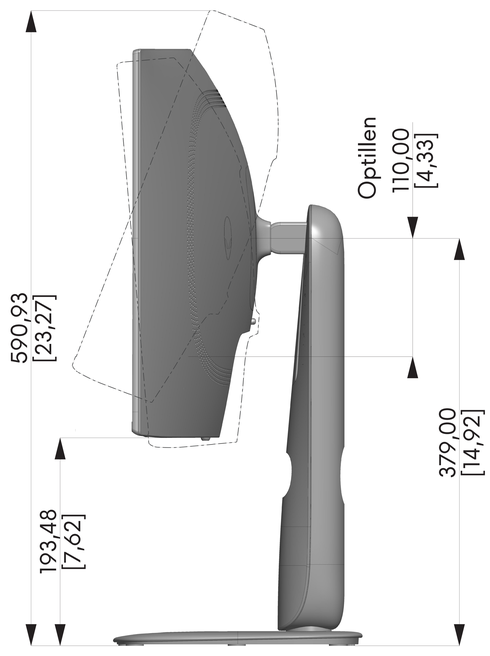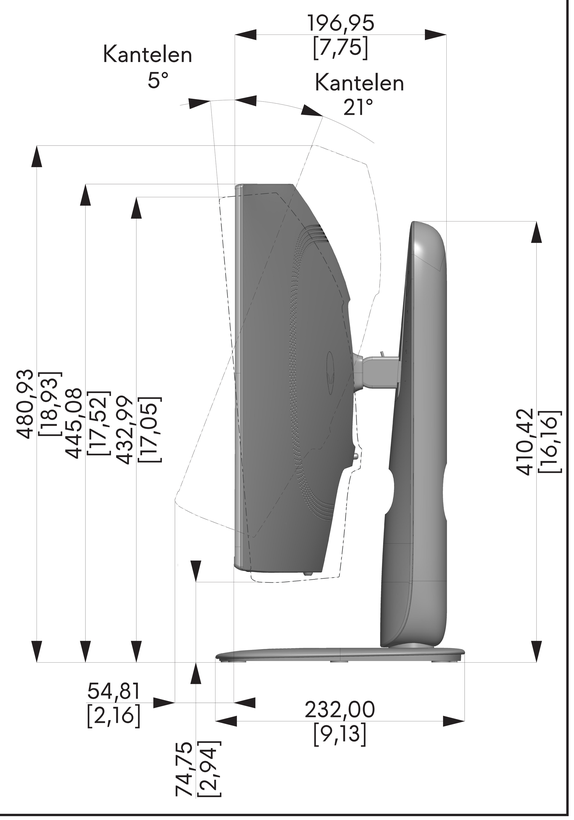
Eenheid	: mm [inch]
Afmetingen	: Nominaal
Tekening	: Let op de schaal