INVENTUM

maakt 't moment

Conventionele oven

IOC6070GK

mooi te combineren met IMC6044GT

- netto inhoud **70 liter**
- **4** ovenprogramma's
- ovenruimte met **easy clean emaille**
- regelbare temperatuur tot **250 °C**

ovenprogramma's

A

energieklasse

Productkenmerken

Ovensysteem	conventioneel
Netto inhoud	70 liter
Aantal insteekniveaus	5
Afwerking ovenruimte	easy clean emaille
Regelbare temperatuur	tot 250 °C
Aantal ovenprogramma´s	4
Type bediening	draaiknoppen
Binnenverlichting	ja
Type deur	klepdeur

Glas ovendeur	dubbel
Afwerking deur	volledig glazen binnendeur
Bakplaat	ja
Ovenrooster	ja

Technische gegevens

Kleur	zwart
Energieklasse	A
Inbouwmaten (hxbxd)	595 x 560 x 550 mm
Binnenmaten (hxbxd)	341 x 478 x 445 mm
Aansluitwaarde	2,1 kW

Verkoopgegevens

Verpakkingseenheid	1
EAN barcode	8712876170993
Garantie	5 jaar Inventum garantie

Oven standen

5 JAAR INVENTUM GARANTIE

OMRUIL SERVICE

OER HOLLANDS SINDS 1908

8 712876 170993

inbouw witgoed • **ovens**

INVENTUM
maakt 't moment

Conventionele oven

IOC6070GK

Technische tekening

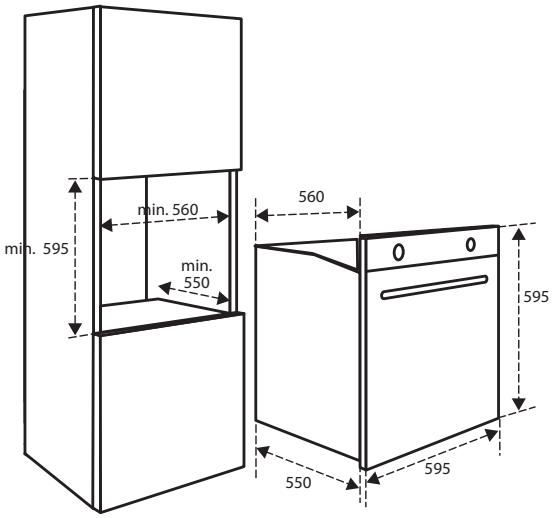

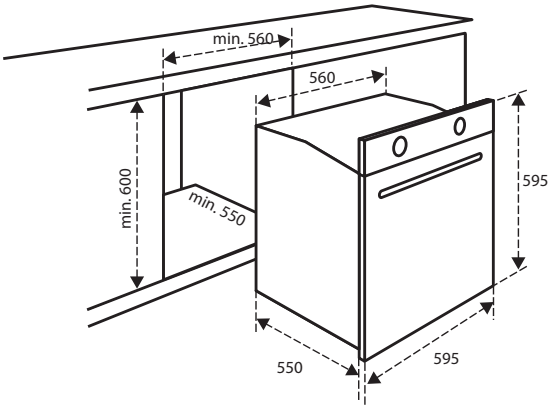

5 JAAR INVENTUM GARANTIE

OMRUIL SERVICE

OER HOLLANDS SINDS 1908

8 712876 170993

inbouw witgoed • ovens